BERÇOS PARA GALERIAS DE ÁGUAS PLUVIAIS

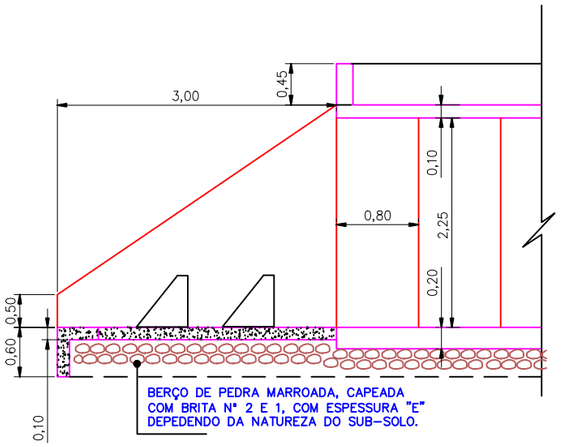

SEÇÃO LONGITUDINAL

Escala 1:50

Dissipador

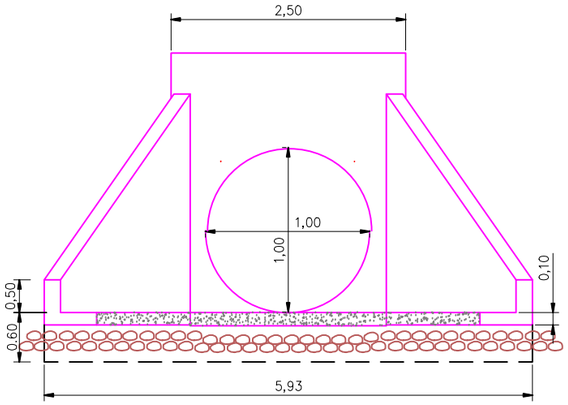

VISTA FRONTAL

Escala 1:50

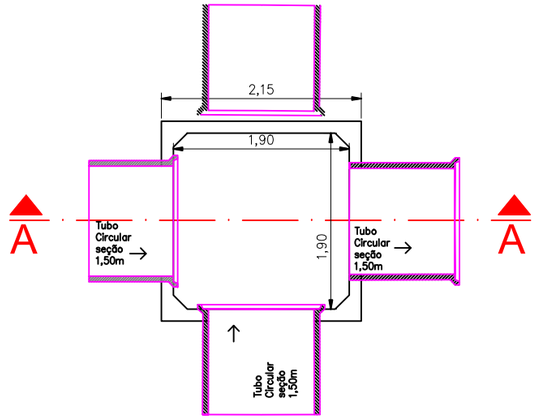

PLANTA BAIXA

Escala 1:50

BERÇO DE BRITA

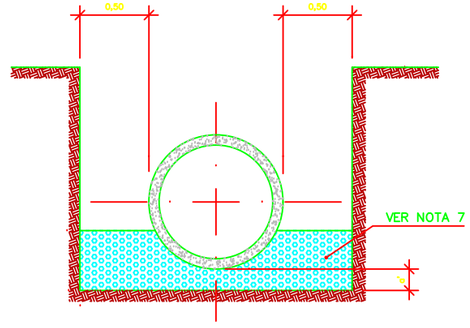

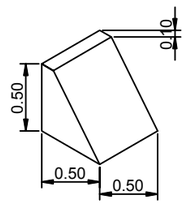

BATEDOR - DETALHE 01

Esc. 1:50

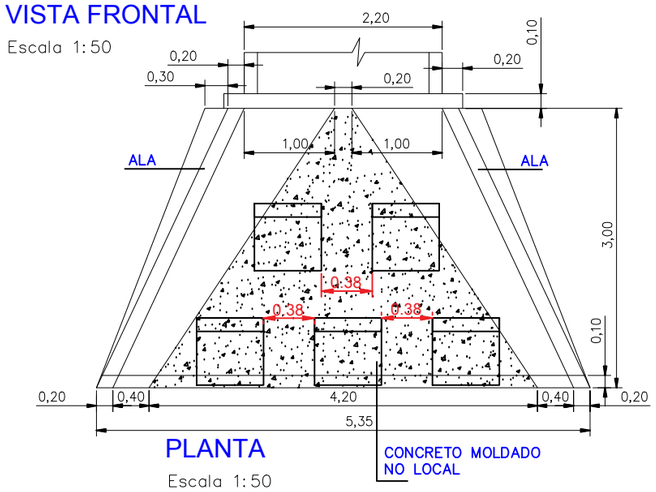

PLANTA

Escala 1:50

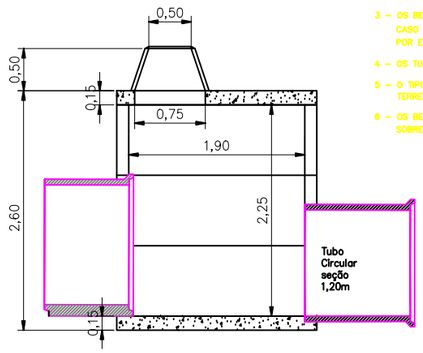

CORTE A-A

Escala 1:50

NOTAS:

1 – TODAS AS DIMENSÕES ESTÃO INDICADAS EM METRO.

2 – NO BERÇO DE BRITA, USAR BRITA Nº 4.

3 – OS BERÇOS DEVERÃO ESTAR ASSENTADO SOBRE TERRENO FIRME, CASO CONTRÁRIO DEVERÁ SER SUBSTUTUÍDO O TERRENO DE MÁ FUNDAÇÃO POR ENROCAMENTO ATÉ A COTA DA BASE DO BERÇO.

4 – OS TUBOS DE CONCRETO DEVERÃO SER REJUNTADOS COM ARGAMASSA DE CIMENTO E AREIA, TRAÇO 1:3.

5 – O TIPO DE ESCORAMENTO, QUANDO NECESSÁRIO, SERÁ DEFINIDO PELA FISCALIZAÇÃO, EM FUNÇÃO DO TIPO DE TERRENO E DAS ALTURAS DAS VALAS.

6 – OS BERÇOS, PODERÃO SOFRER ALTERAÇÕES MEDIANTE MAIORES INFORMAÇÕES SOBRE O TIPO DE SOLO E A APROVAÇÃO DA FISCALIZAÇÃO.

TABELA PARA BERÇO

ø	a'	VOL. BRITA m3/m
0.60	0.19	0.304
0.80	0.25	0.450
1.00	0.32	0.640
1.20	0.38	0.836

SAGRA ENGENHARIA
PROJETO DE DRENAGEM URBANA

ATTOS DO PROJETO

EDUARDO DENITO DAVOLI
ENG. CIVIL - CREA 3001984575

DRENAGEM DE ÁGUAS PLUVIAIS

IBIRAREMA ---------- SP

PROPRIETÁRIO

PREFEITURA MUNICIPAL DE IBIRAREMA

ESCALAS INDICADAS

Maio/2023

FOLHA 05-05